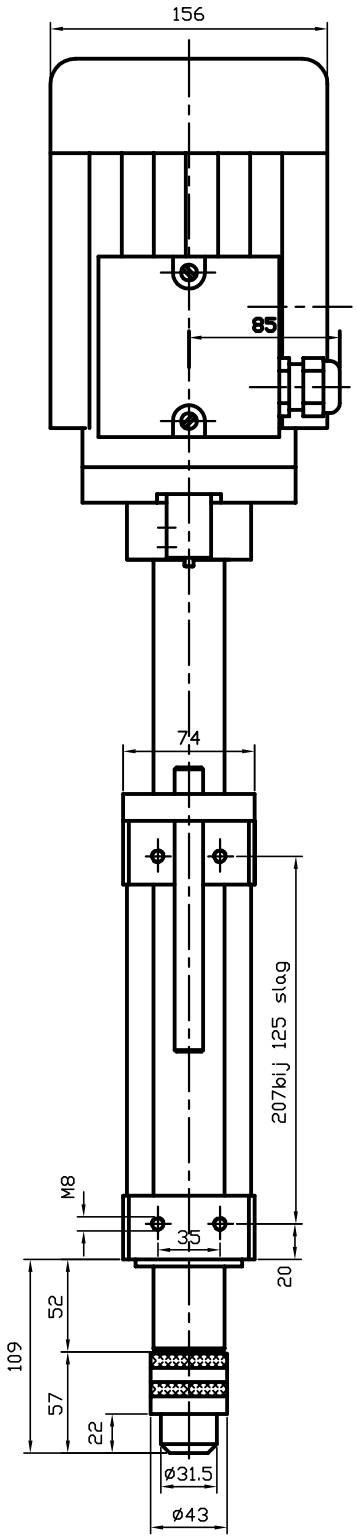
156
85
74
207bij 125 slag
M8
35
20
52
109
57
22
ø31.5
ø43

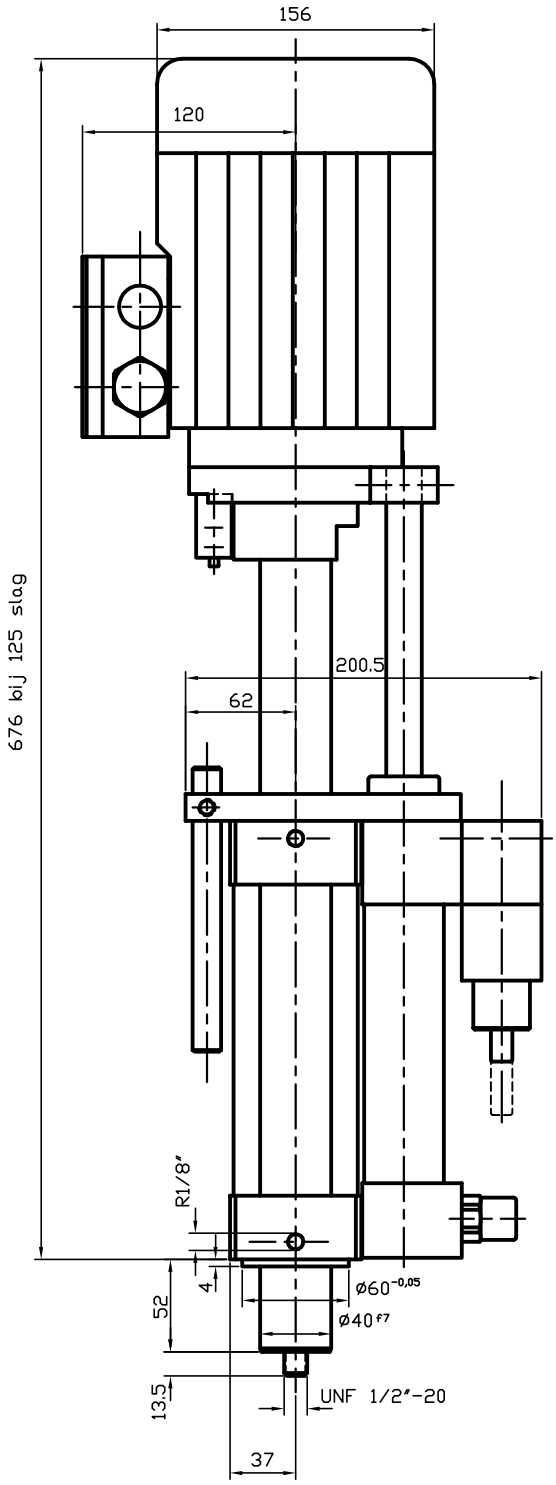
156
120
676 bij 125 slag
200.5
62
R1/8"
4
ø60 -0,05
ø40 f7
52
13.5
UNF 1/2"-20
37

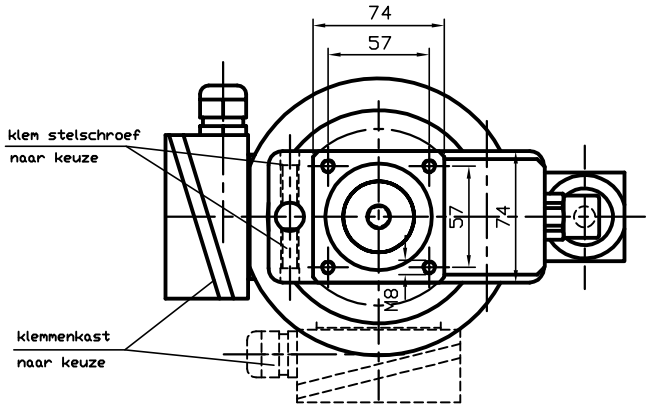
74
57
klem stelschroef
naar keuze
57
74
M8
klemmenkast
naar keuze