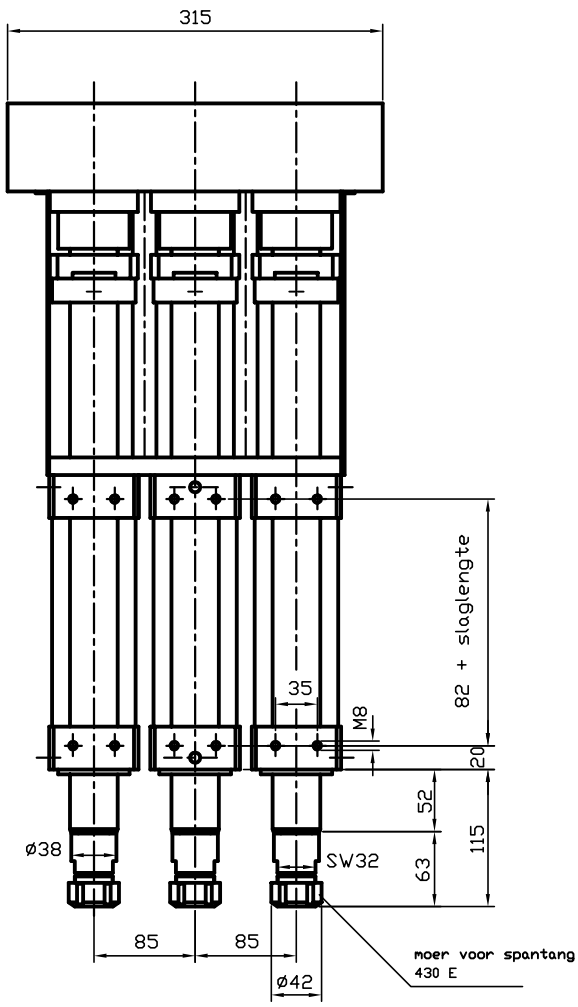
315
82 + slaglengte
35
M8
20
52
115
63
ø38
SW32
85
85
ø42
moer voor spantang
430 E

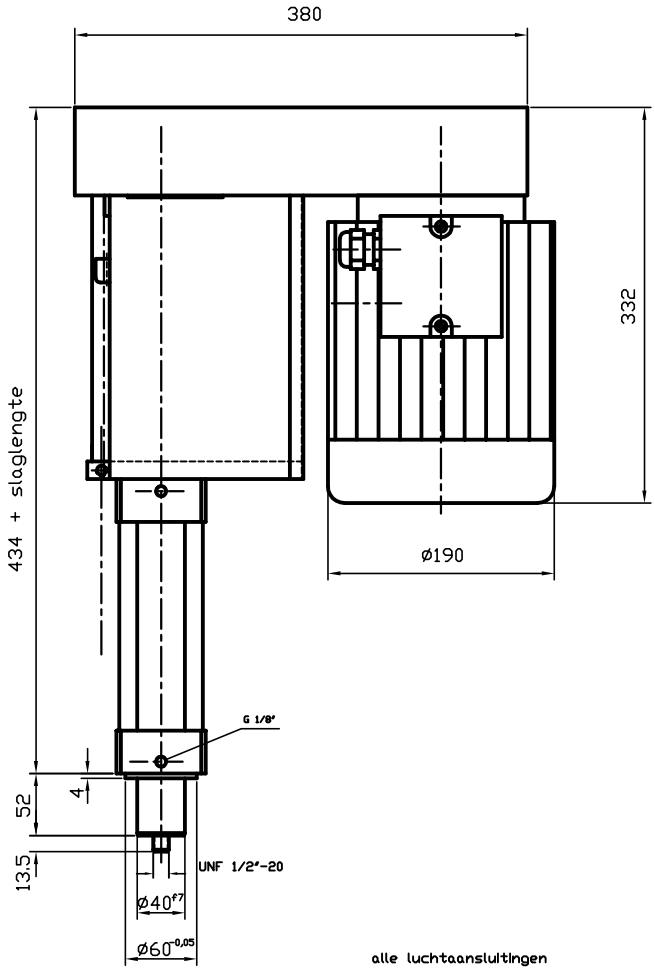
380
332
434 + slaglengte
ø190
G 1/8"
4
52
13.5
UNF 1/2"-20
ø40f7
ø60-0,05

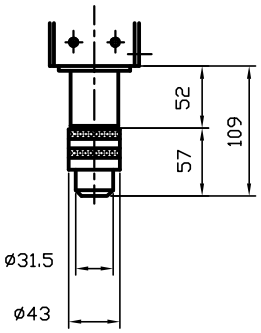
52
109
57
ø31.5
ø43

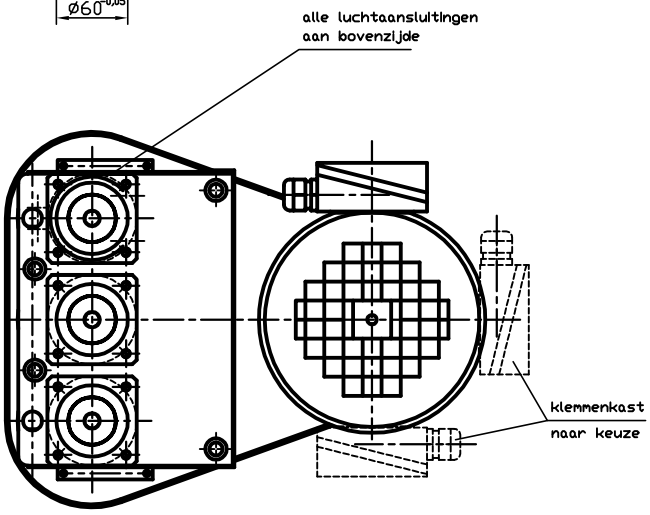
alle luchtaanslutingen
aan bovenzijde
klemmenkast
naar keuze