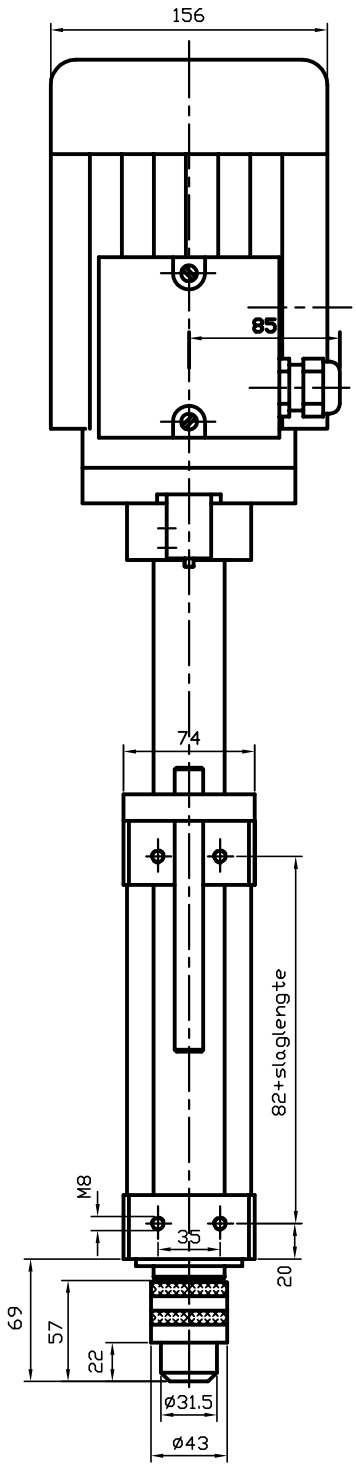
156
85
74
82+slaglengte
M8
35
20
69
57
22
ø31.5
ø43

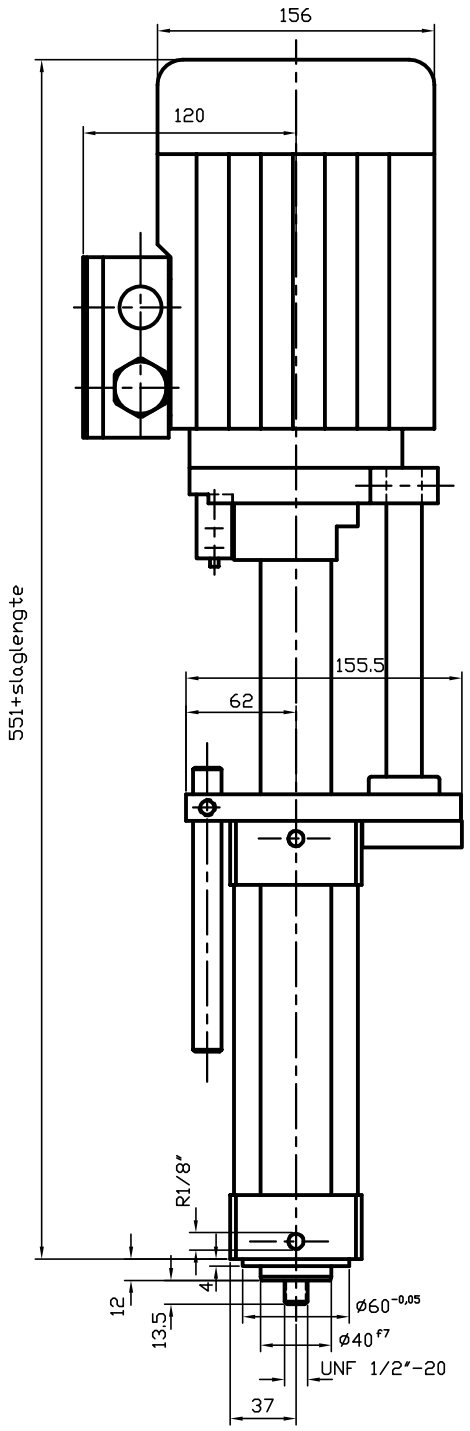
156
120
551+slaglengte
155.5
62
R1/8"
4
12
13.5
ø60 -0,05
ø40 f7
UNF 1/2"-20
37

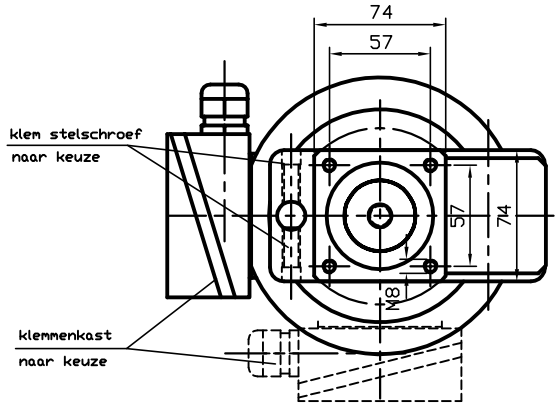
74
57
klem stelschroef
naar keuze
57
74
M8
klemmenkast
naar keuze